BC-8-INV / 342 → 465mm
Zusammenbau

BC-series

©copyright, 2018, BUZON PEDESTAL INTERNATIONAL

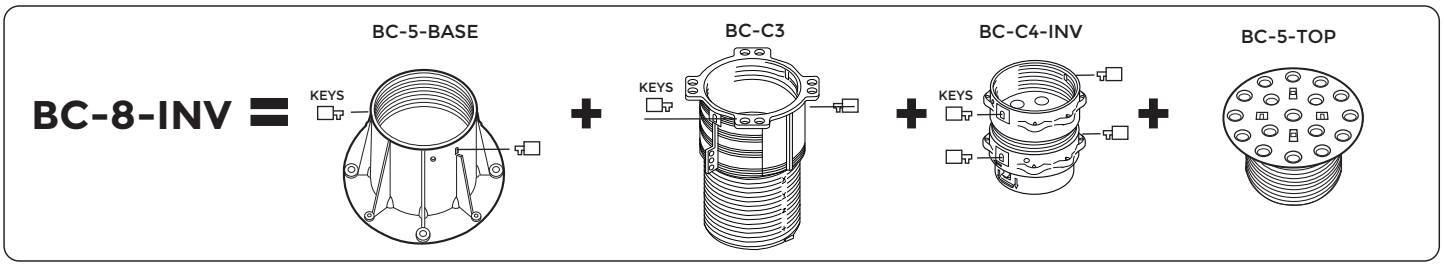

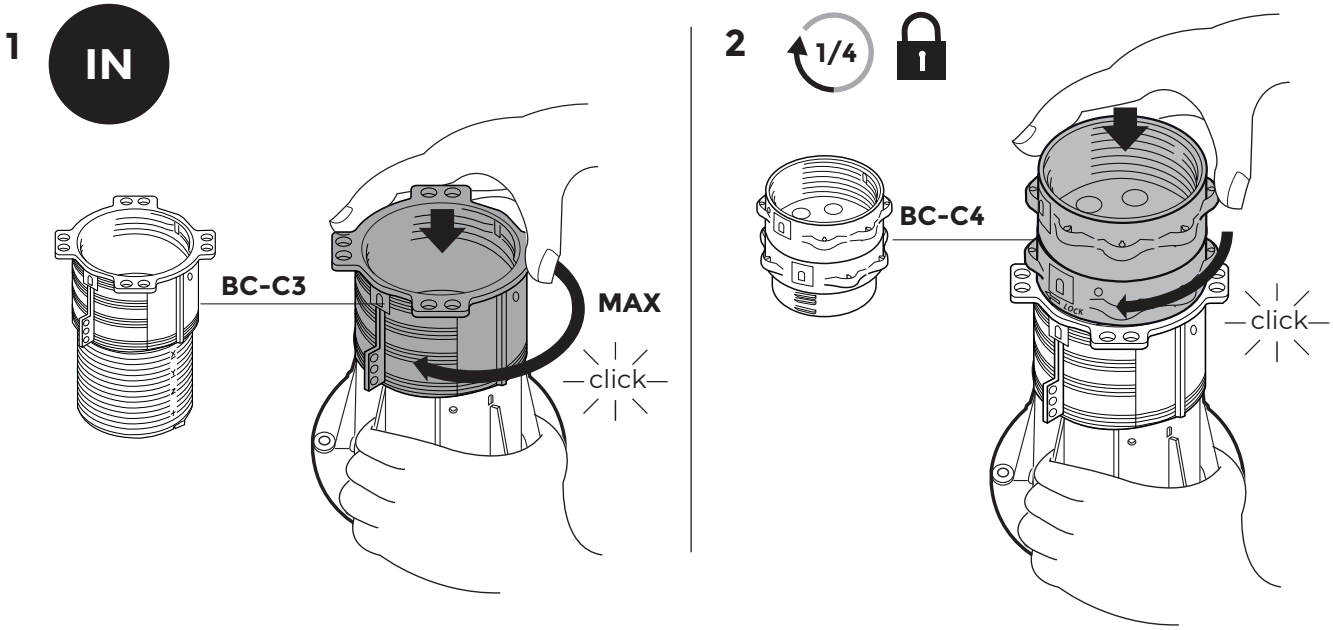

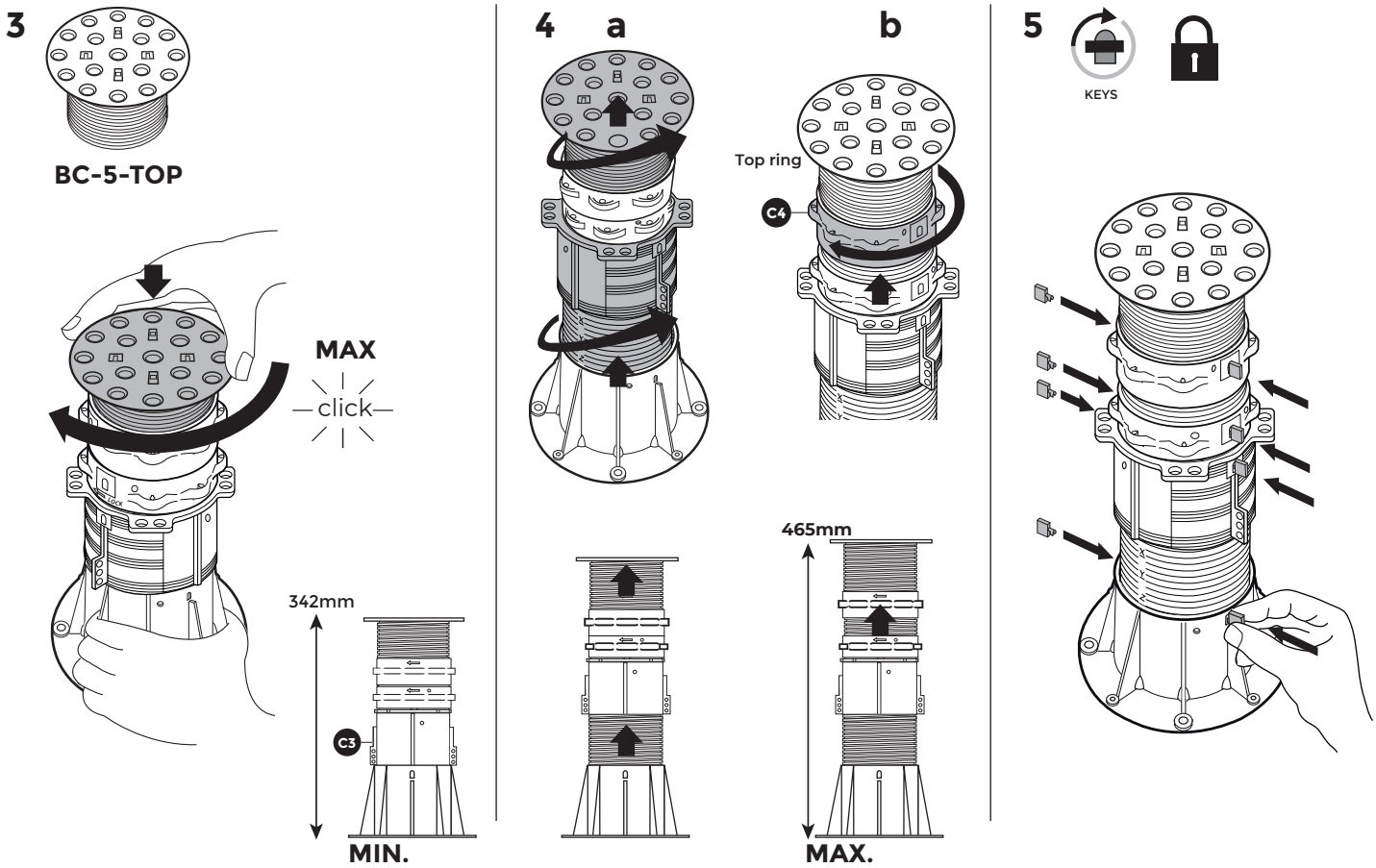

Ref. 17 GNO 77 Rev.1 13/06/2018

Der Inhalt dieses Dokuments ist unverbindlich und nur ein Vorschlag für die Verwendung. Irrtümer und Änderungen vorbehalten.

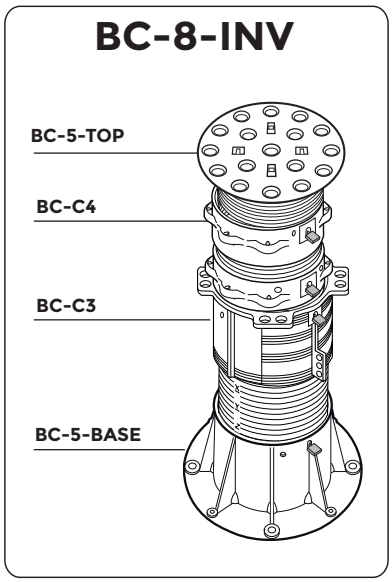

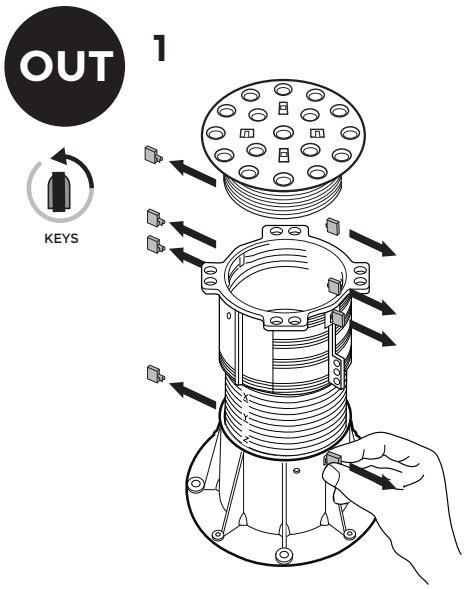

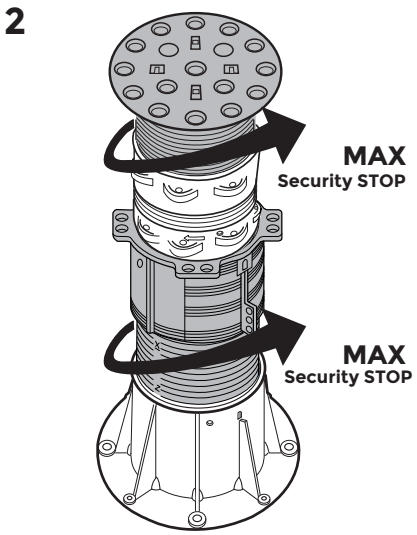

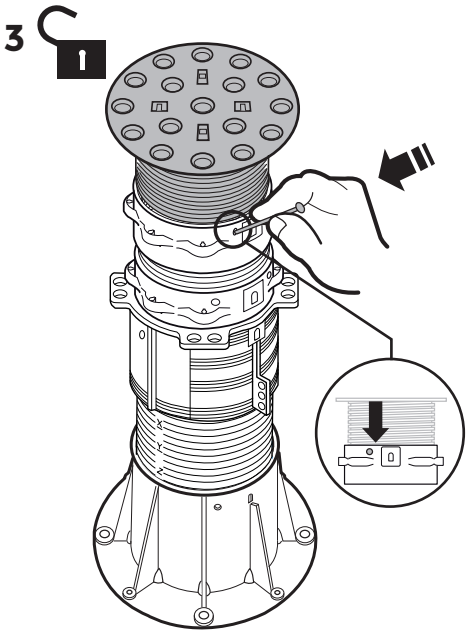

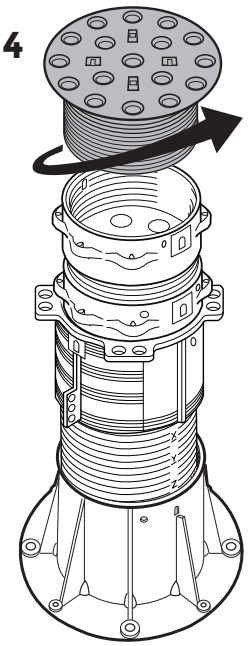

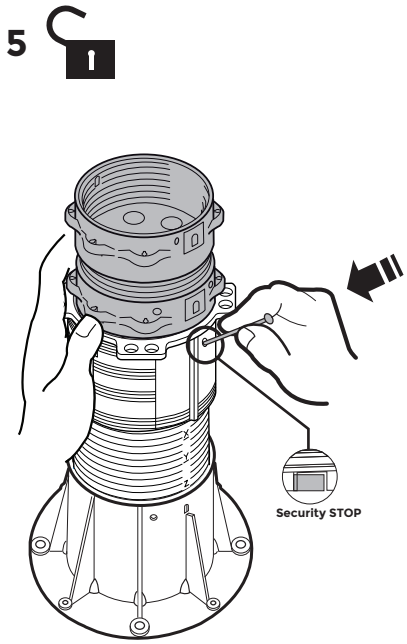

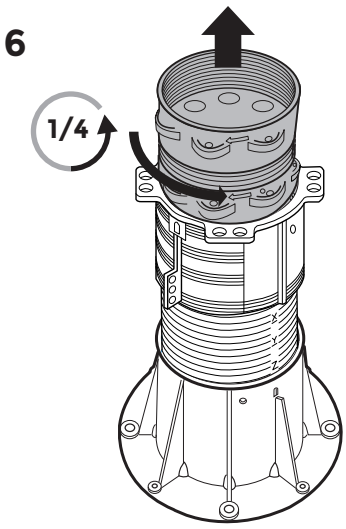

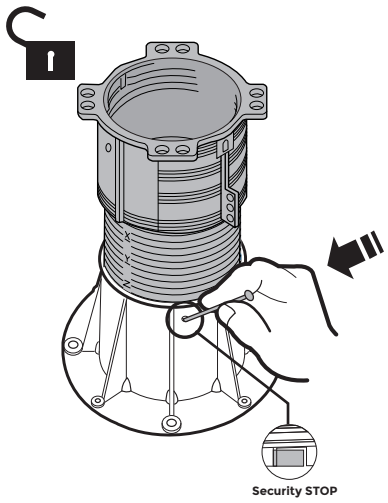

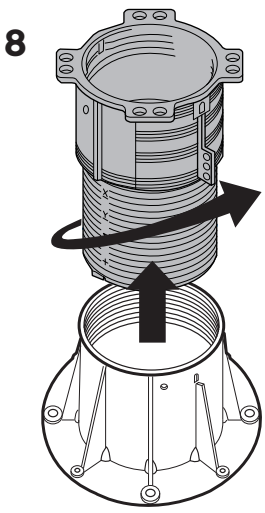

Ref. 17 GNO 77 Rev.1 113/06/2018

Der Inhalt dieses Dokuments ist unverbindlich und nur ein Vorschlag für die Verwendung. Irrtümer und Änderungen vorbehalten.