©copyright, 2018, BUZON PEDESTAL INTERNATIONAL

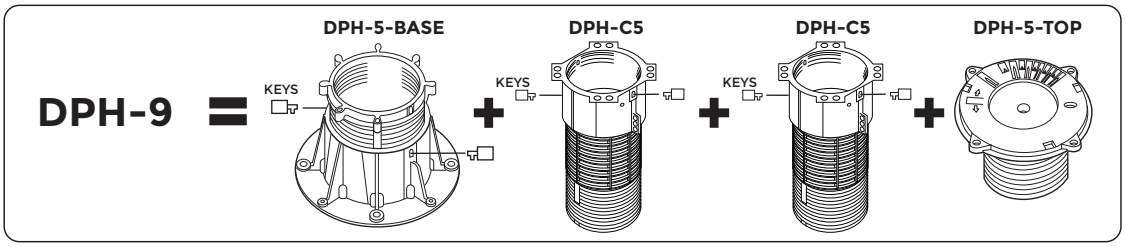

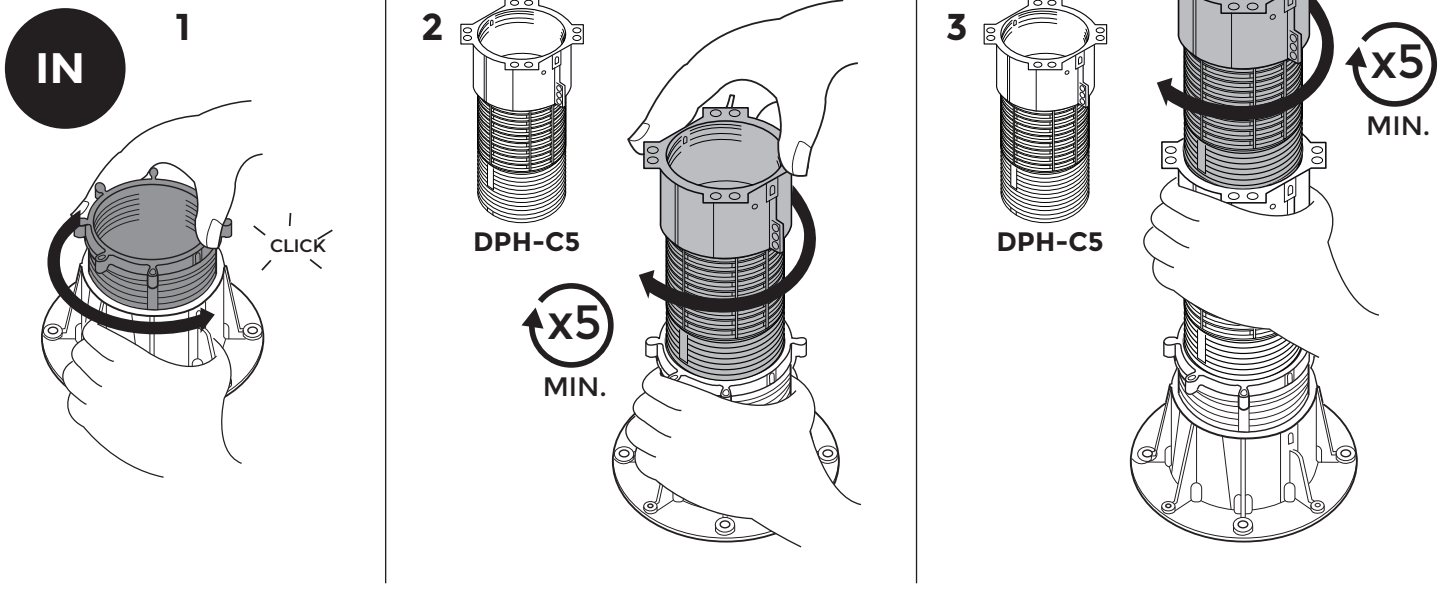

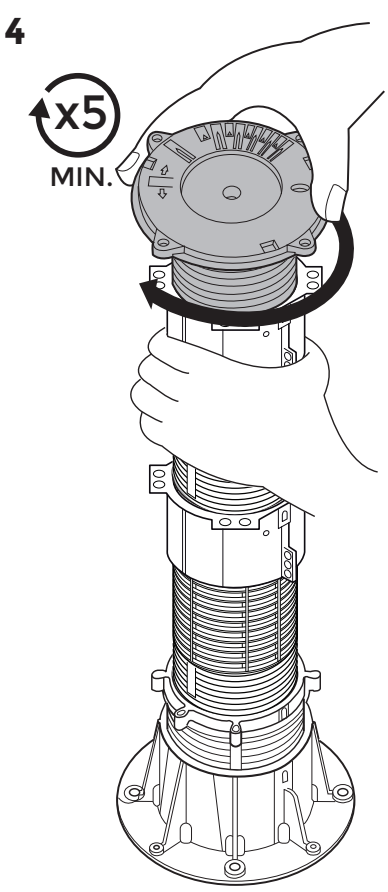

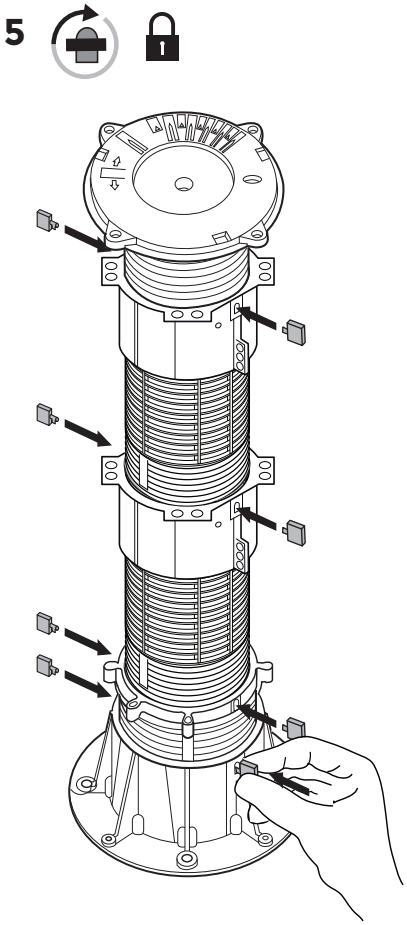

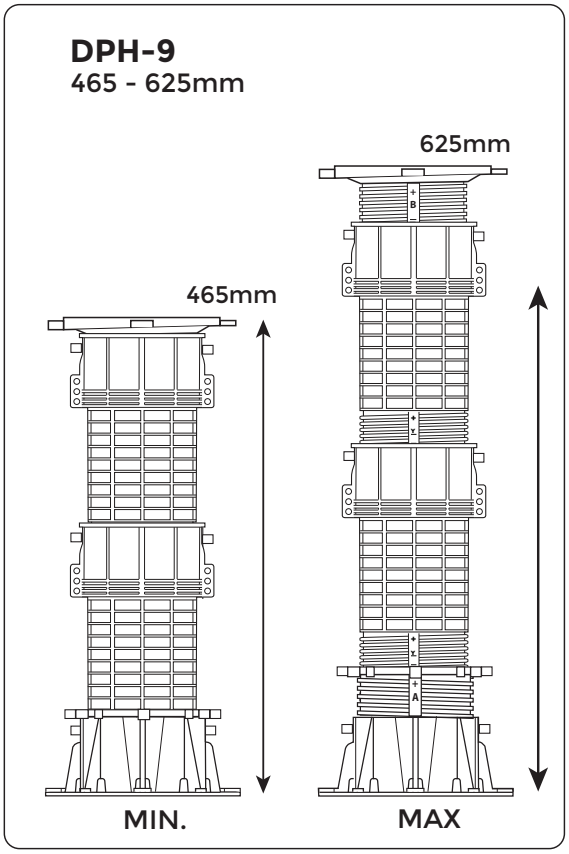

Ref. 18 GNO 75 Rev.1 09/01/2018

Der Inhalt dieses Dokuments ist unverbindlich und enthält nur einen Vorschlag für die Verwendung. Irrtümer und Änderungen vorbehalten.

©copyright, 2018, BUZON PEDESTAL INTERNATIONAL

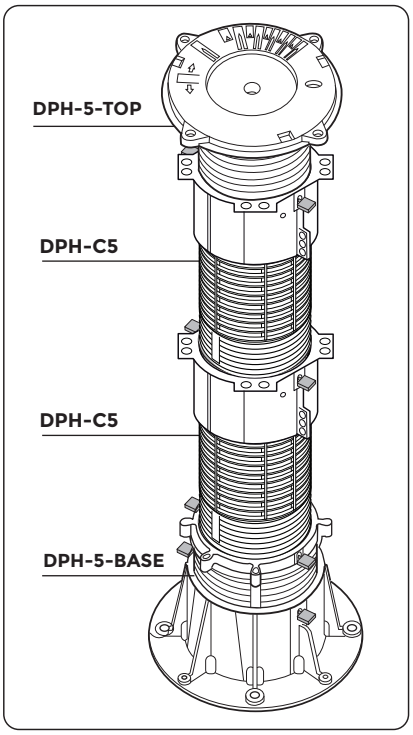

1

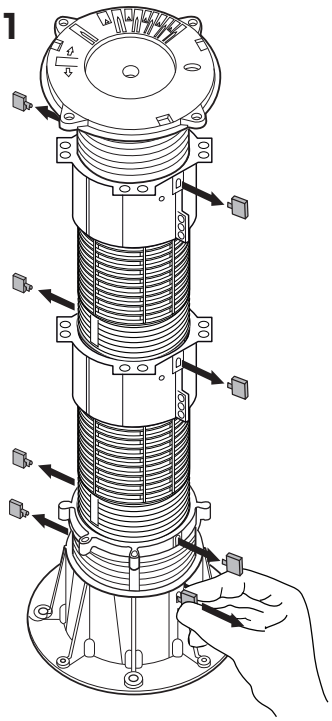

2

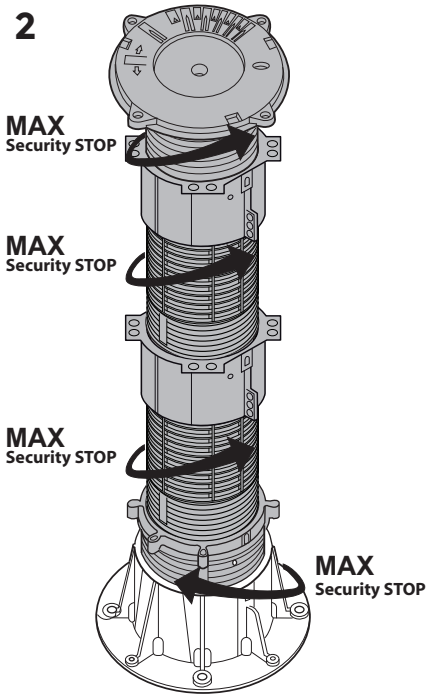

3

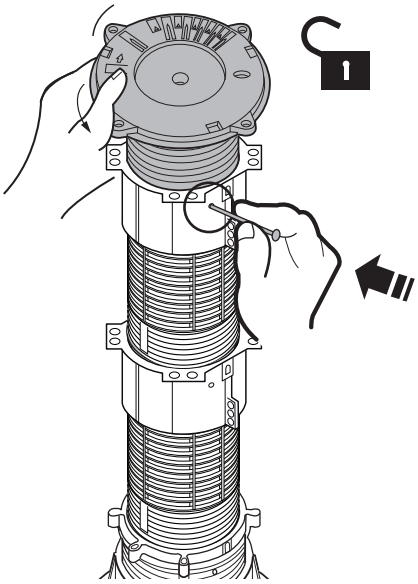

4

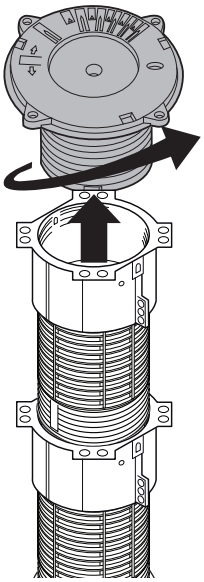

5

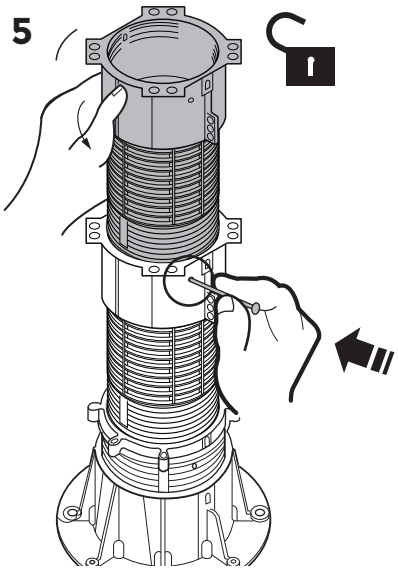

6

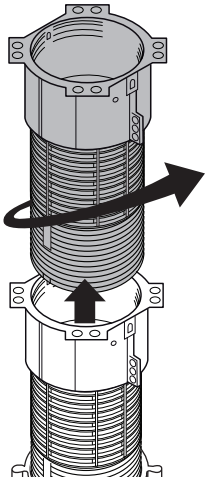

7

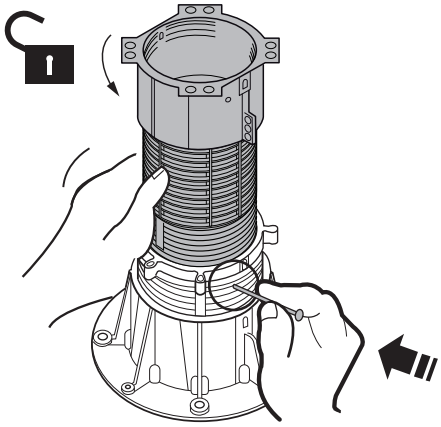

8

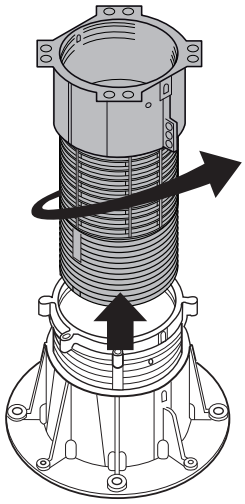

Ref. 18Bis GNO 75 Rev.0 13/03/2018

Der Inhalt dieses Dokuments ist unverbindlich und enthält nur einen Vorschlag für die Verwendung. Irrtümer und Änderungen vorbehalten.